FICHA TÉCNICA DE PRODUCTO

VAI-PN
VÁLVULAS DE ASIENTO INCLINADO INOX-316 CON CONTROL PROPORCIONAL NEUMÁTICO



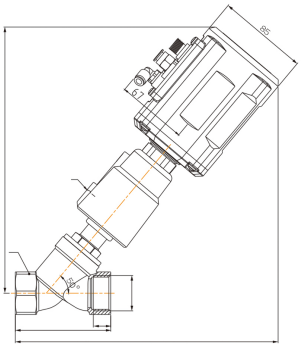

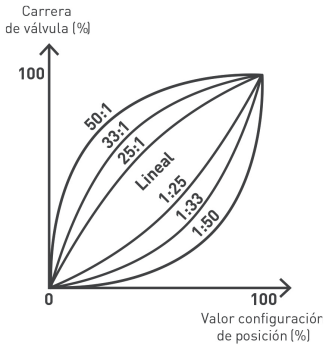

Características Técnicas

Cuerpo en SS316.
Actuador en SS304.
Temperatura: PTFE -10ºC a +180ºC (Opc.+25ºC a +220ºC).
Presión de trabajo: 0-16 bar.
Presión de control: 4 a 7 bar.
Tensión de control 24VDC ± 10%.
Potencia de control 5W.

Configuración de Referencia

Indicar Serie, Extremos, Conexión, DN, Actuador, Función, Dirección fluido, Temperatura máxima, Complemento.

Serie	Extremos	Conexión	DN	Actuador	Función	Dirección fluido	Temp. máxima	Muelle*	Complemento
VAI-PN	**G:**BSPP **T:**BSPT **N:** NPT **B:**Bridas **K:**Tri-clamp **S:**Soldada	**00** Soldada, Tri-Clamp, Bridas **02:** 1/4" **03:** 3/8" **04:** 1/2" **05:** 3/4" **06:** 1" **07:** 1 1/4" **08:** 1 1/2" **09:** 2" **10:** 2 1/2" **11:** 3"	**15:** 15mm **20:** 20mm **25:** 25mm **32:** 32mm **40:** 40mm **50:** 50mm **65:** 65mm **80:** 80mm	**50:** 50mm **63** 63mm **90** 90mm **125L** 125mm (Aluminio)	**A:** Simple Efecto N.C **B:** Simple Efecto N.A	**E:** Sobre Asiento **D:** Bajo Asiento	**O:** 180ºC **H:** 220ºC	**A:** Estándar **B:** Normal **C:** Blando **D:** Muy Blando	**PN:** Control proporcional

Documento generado por Accesfluid S.L. a fecha 24/11/2026 para uso exclusivo de sus clientes. Queda prohibida su reproducción total o parcial sin la autorización expresa de Accesfluid S.L.

Tabla de datos válvulas sobre asiento (N.C., Muelle tipo A-B)

Tamaño	Orificio (mm)	Kv (m3/h)	Actuador (mm)	Presión diferencial (bar)	Presión control (bar)	G	Q	V	A	L	Hexágono	T
DN15	13	3,2	50A	0-16	= 4,5	1/2"	1/8"	240	235	68	27	15
63B	0-16	= 3	253	247								
DN20	18	6,6	50A	11-16	4,5-5,5	3/4"	1/8"	247	240	75	32	16
63B	8-16	3-4	260	251								
DN25	24	11,4	63B	7-16	3-4,5	1"	1/8"	251	250	90	40	17
63B	4,5-16	3-6	1 1/4"	1/8"	273	267						
DN32	31	18,3	90B	12-16	= 4,5	1 1/2"	1/8"	285	285	116	50	21
63B	3,5-16	3-7		1/8"	335	315						
DN40	35	21,3	90B	9-16	4,5-5	1 1/2"	1/8"	335	315	116	56	21
DN50	45	40,4	90B	5,5-16	4,5-7	2"	1/8"	344	330	138	69	22
125A	9-16	2,5-3,5		1/4"	402	373						
DN65 Square bonet	61	46,8	90B	2,5-16	4,5-7	2 1/2"	1/4"	432	388	178	85	26
125A	4,5-16	3,5-16										
DN80 Square bonet	80	84	125A	2,5-12	2,5-7	3"	1/4"	457	408	210	100	27

Documento generado por Accesfluid S.L. a fecha 24/11/2026 para uso exclusivo de sus clientes. Queda prohibida su reproducción total o parcial sin la autorización expresa de Accesfluid S.L.