FICHA TÉCNICA DE PRODUCTO

UNIH
ENCHUFE RÁPIDOUNIVERSAL LATÓN DN 7.2 CON ROSCA HEMBRA BSPP



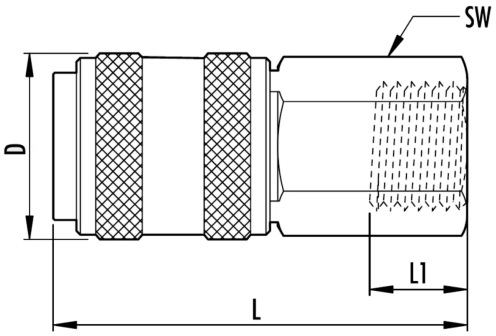

Características Técnicas

Intercambiable: RECTUS 22-23-24-26, CEJN 300-310-320, PARKER 30-50 y ARO210
Adaptable a varios perfiles (CH, I, USA, D)
Material del cuerpo: Latón niquelado
Material mecanismo: Inox AISI 304.
Temperatura de servicio: -15ºC a 80ºC.
Presión máxima de trabajo: 0-16 bar.
Caudal máximo: 2100 l/min. a 6 bar
Diámetro nominal 7.2mm
Enchufe con válvula
Material de junta: NBR

Referencia	Código	Rosca	L	D	L1	SW
UNI 18202	0101101110243	1/4"	55	24	11	20
UNI 18203	0101101110245	3/8"	55	24	12	20
UNI 18204	0101101110246	1/2"	55	28	14	28

Documento generado por Accesfluid S.L. a fecha 24/11/2026 para uso exclusivo de sus clientes. Queda prohibida su reproducción total o parcial sin la autorización expresa de Accesfluid S.L.