FICHA TÉCNICA DE PRODUCTO

UNIACM
ENCHUFE RÁPIDO UNIVERSAL ACERO TEMPLADO DN 7.2 CON ROSCA MACHO CÓNICA



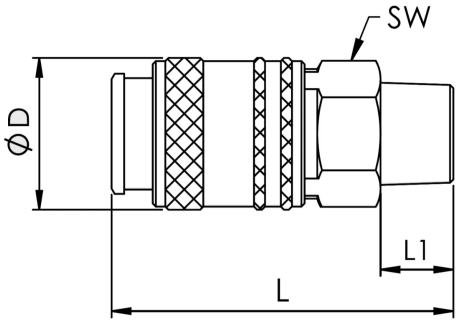

Características Técnicas

Material del cuerpo: Acero templado mecanizado en CNC
Material mecanismo: Inox AISI 304.
Temperatura de servicio: -15ºC a 60ºC.
Presión máxima de trabajo: 0-16 bar.
Caudal máximo: 2200 l/min. a 6 bar
Diámetro nominal 7.2mm

Enchufe con válvula
Material de junta: NBR
Intercambiable: RECTUS 22-23-24-26, CJEN 300-310-320, PARKER 30-50.
Adaptable a varios perfiles (CH, I, USA, D)
Ideal para aplicaciones con golpe de ariete.

Referencia	Código	Rosca	L	D	L1	SW
UNIAC 18102	0101101110264	1/4"	57	24	11	20
UNIAC 18103	0101101110265	3/8"	49	24	11.5	20
UNIAC 18104	0101101110266	1/2"	52	24	14	22

Documento generado por Accesfluid S.L. a fecha 25/11/2026 para uso exclusivo de sus clientes. Queda prohibida su reproducción total o parcial sin la autorización expresa de Accesfluid S.L.