FICHA TÉCNICA DE PRODUCTO

UMUACH
ADAPTADOR RÁPIDO UNIVERSAL ACERO TEMPLADO DN 7.2 CON ROSCA HEMBRA CILÍNDRICA

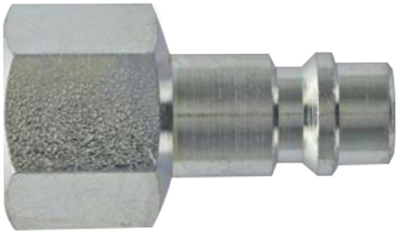

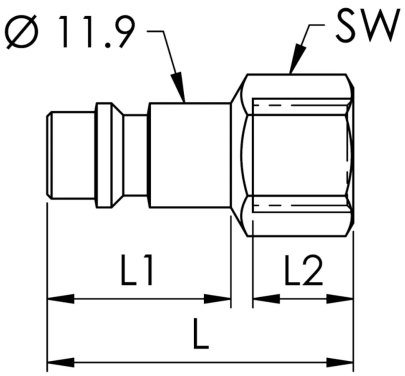

Características Técnicas

Material del cuerpo: Acero
Material mecanismo: Inox AISI 304.
Temperatura de servicio: -15ºC a 60ºC.
Presión máxima de trabajo: 0-16 bar.
Caudal máximo: 2200 l/min. a 6 bar

Diámetro nominal 7.2mm
Adaptador sin válvula
Intercambiable: RECTUS 22-23-24-26, CJEN 300-310-320, PARKER 30-50.
Alta demanda y resistencia mecánica
Ideal para aplicaciones con golpe de ariete

Referencia	Código	Rosca	L	L1	L2	SW	Peso (g)
UMUAC 19201	0101101110220	1/8"	31	9	20	13	15
UMUAC 19202	0101101110221	1/4"	35	21	9	16	
UMUAC 19203	0101101110222	3/8"	37	21	10	19	
UMUAC 19204	0101101110223	1/2"	41.5	21	14	25	

Documento generado por Accesfluid S.L. a fecha 24/11/2026 para uso exclusivo de sus clientes. Queda prohibida su reproducción total o parcial sin la autorización expresa de Accesfluid S.L.