FICHA TÉCNICA DE PRODUCTO

UMREEP
ADAPTADOR RÁPIDO MICRO DN 2.7 CON ESPIGA PARA TUBO CON PASAMUROS



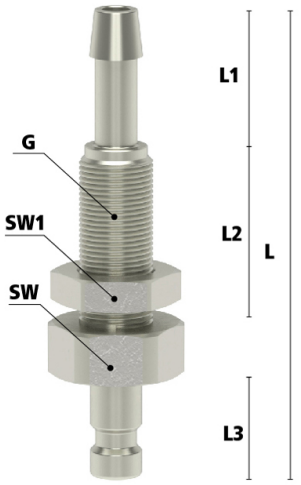

Características Técnicas

Material del cuerpo: Laton niquelado.
Material junta: NBR.
Material mecanismo: Inox AISI 304.
Temperatura de servicio: -20 a 100ºC.
Presión máxima de trabajo: 35 bar.
Caudal máximo: 160 l/min.
Conforme ISO 6150 C.
Intercambiable con Rectus 20, Legris 20.

Referencia	Código	Ø int. Tubo	L	SW	L1	L2	L3	SW1	G	Peso (g)
UMREEP 20603	0101101110160	3	45	12	13	17	10	11	M7x0.5	21
UMREEP 20604	0101101110161	4	45	12	13	17	10	11	M7x0.5	21
UMREEP 20605	0101101110162	5	45	12	13	17	10	12	M8x0.5	21

Documento generado por Accesfluid S.L. a fecha 24/11/2026 para uso exclusivo de sus clientes. Queda prohibida su reproducción total o parcial sin la autorización expresa de Accesfluid S.L.