FICHA TÉCNICA DE PRODUCTO

STSS-S
ENCHUFE RÁPIDO INOX 303, SERIE ST. ROSCA HEMBRA BSPP



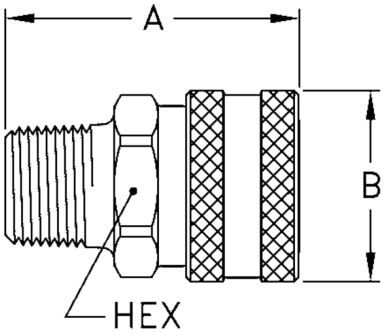

Características Técnicas

Material del cuerpo y la valvula posibilidad en latón o acero inoxidable 303

Junta en Buna-N

Perfil de conexión propio de DANFOSS

Enchufe y adaptador sin válvula.

97/23 CE. 3.3

Roscas: BSPP cilíndricas (Opcional NPT)

Referencia	Código	Rosca	DN	Presión max.	Caudal nominal	A	B	HEX
LL1S11BS	0606506560041	1/8"	-	290	10	26.2	18.3	14.2
LL2S16BS	0606506560044	1/4"	-	517	21	38.1	24.6	20.6
LL3S21BS	0606506560046	3/8"	-	434	57	40.4	29.5	25.4
LL4S26BS	0606506560048	1/2"	-	248	83	48.5	34	28.7
LL6S31BS	0606506560050	3/4"	-	207	250	52.3	43.7	36.6
LL8S36BS	0606506560052	1"	-	138	530	59.2	51.6	44.5

Documento generado por Accesfluid S.L. a fecha 24/11/2026 para uso exclusivo de sus clientes. Queda prohibida su reproducción total o parcial sin la autorización expresa de Accesfluid S.L.