FICHA TÉCNICA DE PRODUCTO

PMC23AC
ADAPTADOR RÁPIDO SERIE PMC EN ACETAL CON ESPIGA PARA INTERIOR DE TUBO ACODADO A 90º



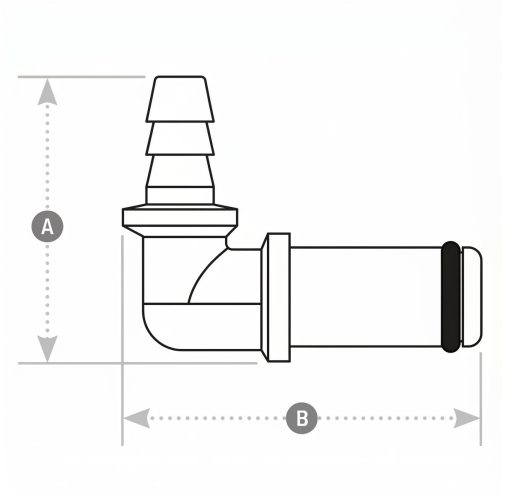

Características Técnicas

Material general: Acetal.
Material del pulsador: acero inoxidable
Juntas: NBR
Color: blanco
Presión máxima de trabajo: 8.3
Temperatura de servicio: -40ºC a + 80ºC.
Paso nominal: 1/8"
Entrada enchufe Ø 7.8mm
APLICACIONES: Detección de gases, aparatos médicos, analizadores químicos, impresoras chorro de tinta, equipos de limpieza, equipos ópticos.

Referencia	Código	Ø int. Tubo	A	B	D
PMC 2302	0606406420297	3.2	12.7	21.6	19.1
PMC 2304	0606406420299	6.4	12.7	25.4	24.1
PMCD 2302	0606406420349	3.2	12.7	30.7	17.5
PMCD 2304	0606406420351	6.4	12.7	30.7	22.9

Documento generado por Accesfluid S.L. a fecha 24/11/2026 para uso exclusivo de sus clientes. Queda prohibida su reproducción total o parcial sin la autorización expresa de Accesfluid S.L.