FICHA TÉCNICA DE PRODUCTO

PMC16AC
ENCHUFE RÁPIDO SERIE PMC EN ACETAL CON ESPIGA PARA INTERIOR DE TUBO Y PASAMUROS



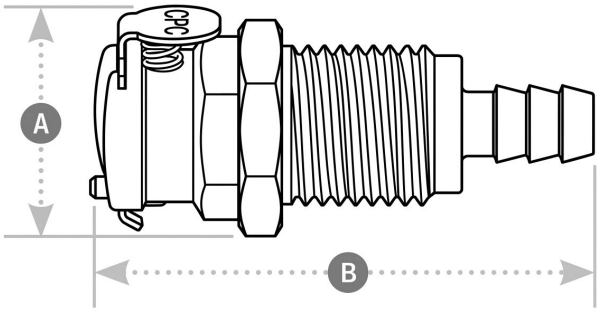

Características Técnicas

Material general: Acetal.
Material del pulsador: acero inoxidable
Material del muelle en contacto con el fluido fabricado en acero inoxidable 316
Juntas: NBR
Color: blanco

Presión máxima de trabajo: 8.3
Temperatura de servicio: -40ºC a + 80ºC
Paso nominal: 1/8"
Entrada enchufe Ø 7.8mm
APLICACIONES: Detección de gases, aparatos médicos, analizadores químicos, impresoras chorro de tinta, equipos de limpieza, equipos ópticos

Referencia	Código	Ø int. Tubo (mm)	A (mm)	B (mm)	Vàlvula
PMC 1601	0606406420267	1.6	19,1	35.1	Sin vàlvula
PMC 1602	0606406420269	3.2	19,1	41.9	Sin vàlvula
PMC 1603	0606406420271	4.8	19,1	47	Sin vàlvula
PMC 1604	0606406420272	6.4	19,1	47	Sin vàlvula
PMCD 1601	0606406420320	1.6	19,1	35.1	Con vàlvula
PMCD 1602	0606406420322	3.2	19,1	41.9	Con vàlvula
PMCD 1603	0606406420324	4.8	19,1	47	Con vàlvula
PMCD 1604	0606406420325	6.4	19,1	47	Con vàlvula

Documento generado por Accesfluid S.L. a fecha 24/11/2026 para uso exclusivo de sus clientes. Queda prohibida su reproducción total o parcial sin la autorización expresa de Accesfluid S.L.