FICHA TÉCNICA DE PRODUCTO

PFARUT
RACOR RÁPIDO UNIÓN EN FORMA DE T



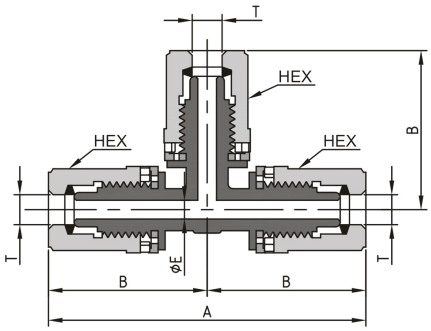

Características Técnicas

Material cuerpo y tuerca: PFA de alta pureza.
Material anillo: PVDF.
Presión de trabajo: 7 bar.
Temperatura de servicio.: hasta +150ºC.
Certificación FDA.

Referencia	Código	T	HEX	ØE	A	B	W
PFARUT 46	0606706720056	4x6	16	4	67,4	33,7	10
PFARUT 68	0606706720057	6x8	19	6,3	79,7	39,9	14
PFARUT 810	0606706720058	8x10	19	8	79,7	39,9	14
PFARUT 1012	0606706720059	10x12	24	10	97	48,5	18

Documento generado por Accesfluid S.L. a fecha 24/11/2026 para uso exclusivo de sus clientes. Queda prohibida su reproducción total o parcial sin la autorización expresa de Accesfluid S.L.