FICHA TÉCNICA DE PRODUCTO

PFARUL
RACOR RÁPIDO UNIÓN ACODADA A 90º



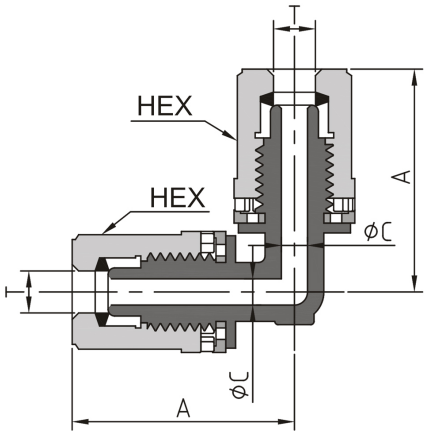

Características Técnicas

Material cuerpo y tuerca: PFA de alta pureza.
Material anillo: PVDF.
Presión de trabajo: 7 bar.
Temperatura de servicio.: hasta +150ºC.
Certificación FDA.

Referencia	Código	T	HEX	A	ØC	W
PFARUL 46	0606706720064	4x6	16	33,7	4	10
PFARUL 68	0606706720065	6x8	19	39,9	6,3	14
PFARUL 810	0606706720066	8x10	19	39,9	8	14
PFARUL 1012	0606706720067	10x12	24	48,5	10	18

Documento generado por Accesfluid S.L. a fecha 24/11/2026 para uso exclusivo de sus clientes. Queda prohibida su reproducción total o parcial sin la autorización expresa de Accesfluid S.L.