FICHA TÉCNICA DE PRODUCTO

MAFLSLC
MANÓMETRO CON/SIN GLICERINA CONEXIÓN RADIAL (BAR/PSI)



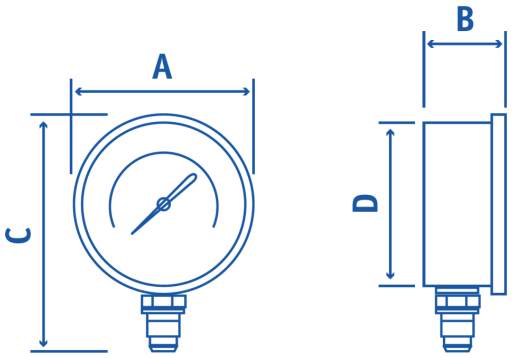

Referencia	Código	A	B	C	D
MAFLS016352R	0707907910079	63	28,2	90,8	62
MAFLS016304R	0707907910074	63	28,2	90,8	62
MAFLS016306R	0707907910075	63	28,2	90,8	62
MAFLS016310R	0707907910076	63	28,2	90,8	62
MAFLS016316R	0707907910077	63	28,2	90,8	62
MAFLS016325R	0707907910078	63	28,2	90,8	62

Documento generado por Accesfluid S.L. a fecha 24/11/2026 para uso exclusivo de sus clientes. Queda prohibida su reproducción total o parcial sin la autorización expresa de Accesfluid S.L.