FICHA TÉCNICA DE PRODUCTO

LQ6D22
ADAPTADOR RÁPIDO CARA PLANA ANTIGOTEO PARA REFRIGERACIÓN SERIE LQ6 CON ESPIGA PARA INTERIOR DE TUBO





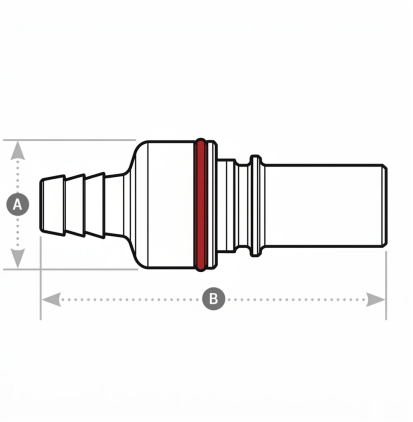

Características Técnicas

Material del cuerpo: latón niquelado
Material de válvulas y pulsador: Polysulfone
Material de muelle de válvula: Acero Inox 302
Juntas: EPDM
Color: Cuerpo cromado y pulsador rojo o azul.
Lubricante: Krytox® PFPE.
Temperatura de servicio:-17ºC a +115ºC.

Presión máxima de trabajo: desde vacío a 8,3 bar
Pérdidas fluido desconexión: 0,05cc para desconexión sin presión. 0,125cc para desconexión a 8,3 bar
Inclusión conexión: 0,42 cc/ciclo
APLICACIONES: Supercomputadoras, Centros de datos, Enfriadores, Equipos médicos, Aplicaciones industriales con fluidos de refrigeración críticos.
Compliance: RoHS, REACH
Coeficiente de caudal: Cv - 2.2 (1.9 Kv)

Referencia	Código	Ø int. Tubo (mm)	HEX	A (mm)	B (mm)	C (mm)
LQ6D22006RED	0606406430012	9.5	-	25.3	65	16.4
LQ6D22006BLU	0606406430011	9.5	-	25.3	65	16.4
LQ6D22008RED	0606406430014	12.7	-	25.3	65	16.4
LQ6D22008BLU	0606406430013	12.7	-	25.3	65	16.4

Documento generado por Accesfluid S.L. a fecha 24/11/2026 para uso exclusivo de sus clientes. Queda prohibida su reproducción total o parcial sin la autorización expresa de Accesfluid S.L.