FICHA TÉCNICA DE PRODUCTO

KVO32S
SISTEMA DE REFRIGERACIÓN TUBO VORTEX PEQUEÑO (S) DE EXAIR



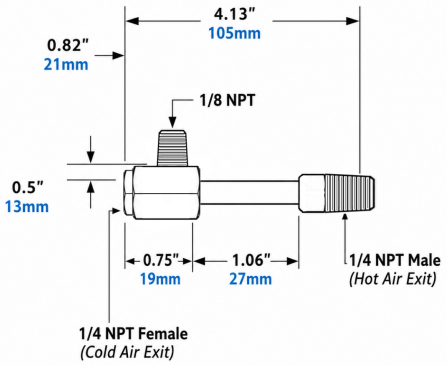

Características Técnicas

Sistema de refrigeración de aire frío usando aire comprimido como alimentación.

Sin partes móviles ni eléctricas.

Consumo de aire de 57 a 227 l/min.

Refrigeración hasta 139 Kcal/hr.

Regulación de la válvula aire caliente entre el 20%-80% siendo cada 1/4 de vuelta un 10%.

Usar siempre filtros de separación de agua en la alimentación de aire de los vortex.

Referencia	Código	Capacidad refrigeración (6,9 bar)	Consumo aire (6,9 bar)	Rosca	Rosca salida caliente	Rosca salida fria	Nivel sonoro (dBA)
KVO 3202	0404104160010	34 Kcal/h	57 l/m	1/8"	1/4"	1/4"	68
KVO 3204	0404104160011	69 Kcal/h	113 l/m	1/8"	1/4"	1/4"	70
KVO 3208	0404104160012	139 Kcal/h	227 l/m	1/8"	1/4"	1/4"	76

Documento generado por Accesfluid S.L. a fecha 24/11/2026 para uso exclusivo de sus clientes. Queda prohibida su reproducción total o parcial sin la autorización expresa de Accesfluid S.L.