FICHA TÉCNICA DE PRODUCTO

KBP-SUPER
BOQUILLA DE SOPLADO EXAIR SUPER AIR NOZZLE



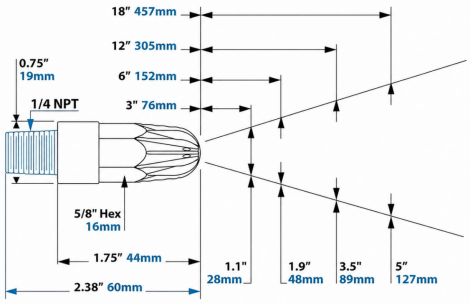

Características Técnicas

Mejora la eficiencia en la aplicación de soplado, reduciendo el consumo de aire y disminuyendo el nivel sonoro.

Presión máxima 17,2bar.

Normativas de seguridad OSHA.

Temperatura máxima: PEEK 160ºC, Aluminio 120ºC, Inox316 538ºC.

Ideales para eliminar polvo, escombros y agua de áreas pequeñas.

Referencia	Código	Material	Rosca	Consumo aire (l/min) a 5,5 bar	Nivel sonoro dBA a 5,5 bar	Fuerza (gr)
KBP 1100	0404104140008	Aluminio-Zinc	1/4" BSPT (H)	396	74	368
KBP 1101	0404104140011	Aluminio-Zinc	1/4" BSPT (M)	396	74	368
KXBP 1100	0404104140060	Ac. Inox. 316	1/4" BSPT (H)	396	74	368
KXBP 1101	0404104140061	Ac. Inox. 316	1/4" BSPT (M)	396	74	368
KXBP 1100 PEEK	0404104140099	PEEK (Polímero)	1/4" BSPT (M)	396	74	368

Documento generado por Accesfluid S.L. a fecha 24/11/2026 para uso exclusivo de sus clientes. Queda prohibida su reproducción total o parcial sin la autorización expresa de Accesfluid S.L.