FICHA TÉCNICA DE PRODUCTO

KBP-LARGE
BOQUILLA DE SOPLADO EXAIR LARGE SUPER AIR NOZZLE



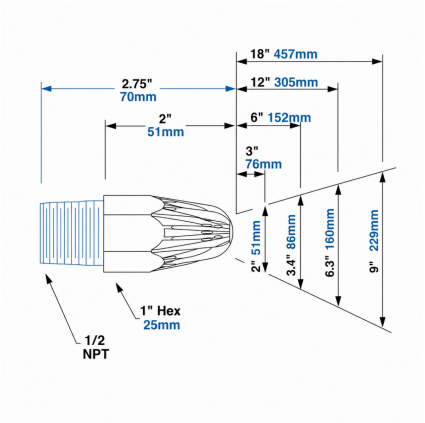

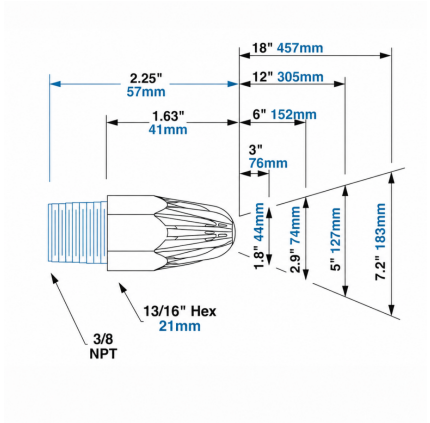

Características Técnicas

Mejora la eficiencia en la aplicación de soplado, reduciendo el consumo de aire y disminuyendo el nivel sonoro.
Presión máxima 17,2bar.
Normativas de seguridad OSHA.
Temperatura máxima: Aluminio 120ºC, Inox316 538ºC.
Ideales para eliminar polvo, escombros y agua de áreas pequeñas.

Referencia	Código	Material	Rosca	Consumo aire (l/min) a 5,5 bar	Nivel sonoro dBA a 5,5 bar	Fuerza (gr)
KBP 1104	0404104140014	Aluminio-Zinc	3/8" BSPT (H)	991	82	850
KXBP 1104	0404104140063	Ac. Inox. 316	3/8" BSPT (H)	991	82	850
KBP 1106	0404104140015	Aluminio-Zinc	1/2" BSPT (H)	1699	87	1497
KXBP 1106	0404104140064	Ac. Inox. 316	1/2" BSPT (H)	1699	87	1497
KBP 1107	0404104140016	Aluminio-Zinc	1/2" BSPT (M)	1699	87	1497

Documento generado por Accesfluid S.L. a fecha 24/11/2026 para uso exclusivo de sus clientes. Queda prohibida su reproducción total o parcial sin la autorización expresa de Accesfluid S.L.