FICHA TÉCNICA DE PRODUCTO

# KBP-HPSAFETY
# BOQUILLA DE SOPLADO EXAIR HIGH POWER SAFETY AIR NOZZLE



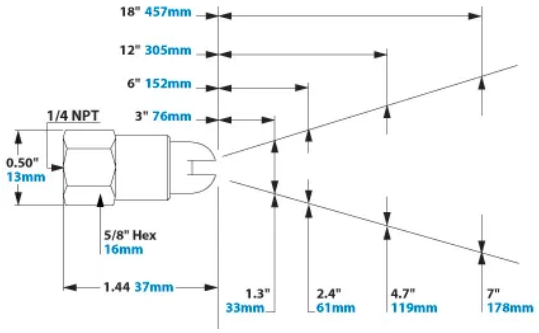


## Características Técnicas

Mejora la eficiencia en la aplicación de soplado, reduciendo el consumo de aire y disminuyendo el nivel sonoro.

Presión máxima 17,2bar.

Normativas de seguridad OSHA.

Temperatura máxima: Latón 204ºC.

Ideales para eliminar polvo, escombros y agua de áreas pequeñas.

| Referencia | Código | Material | Rosca | Consumo aire (l/min) a 5,5 bar | Nivel sonoro dBA a 5,5 bar | Fuerza (gr) |
|---|---|---|---|---|---|---|
| **KBPHP 1002** | 0404104140053 | Latón | 1/4" BSPT (H) | 906 | 87 | 816 |

Documento generado por Accesfluid S.L. a fecha 24/11/2026 para uso exclusivo de sus clientes. Queda prohibida su reproducción total o parcial sin la autorización expresa de Accesfluid S.L.