FICHA TÉCNICA DE PRODUCTO

KBP-ATTO
BOQUILLA DE SOPLADO EXAIR ATTO SUPER AIR NOZZLE



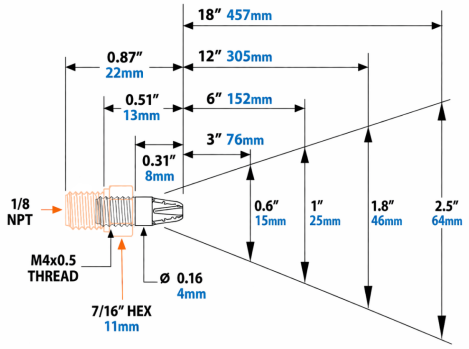

Características Técnicas

Mejora la eficiencia en la aplicación de soplado, reduciendo el consumo de aire y disminuyendo el nivel sonoro.

Presión máxima 17,2bar.

Normativas de seguridad OSHA.

Temperatura máxima: PEEK 160ºC, Inox316 538ºC.

Ideales para eliminar polvo, escombros y agua de áreas pequeñas.

Referencia	Código	Material	Rosca	Consumo aire (l/min) a 5,5 bar	Nivel sonoro dBA a 5,5 bar	Fuerza (gr)
KXBP 1108 M4	0404104140066	Ac. Inox. 316	M4 x 0,5 (M)	71	58	56,7
KBP 1108 PEEK	0404104140017	PEEK (Polímero)	M4 x 0,5 (M)	71	58	56,7
KXBP 1108	0404104140065	Ac. Inox. 316	1/8" BSPT (M)	71	58	56,7

Documento generado por Accesfluid S.L. a fecha 24/11/2026 para uso exclusivo de sus clientes. Queda prohibida su reproducción total o parcial sin la autorización expresa de Accesfluid S.L.