FICHA TÉCNICA DE PRODUCTO

JNUY
RACOR RÁPIDO PARA REDES MODULARES CODO 45º TUBO-TUBO



Fig A

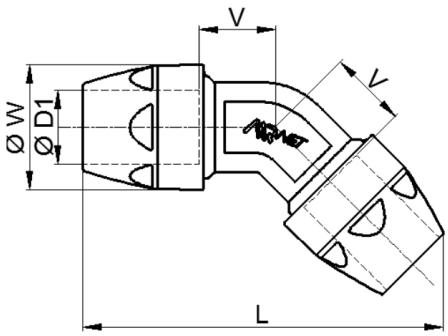



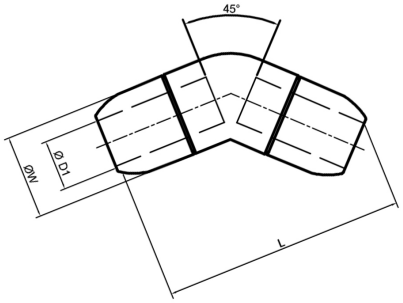



Documento generado por Accesfluid S.L. a fecha 24/11/2026 para uso exclusivo de sus clientes. Queda prohibida su reproducción total o parcial sin la autorización expresa de Accesfluid S.L.

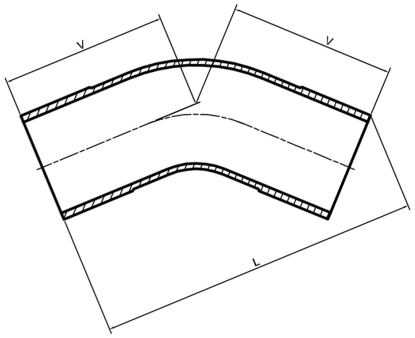

Características Técnicas

Gran facilidad de conexión: Sistema de pinza y tuerca de apriete.

Pinza multiagarre Inox AISI 316: Óptima sujeción del tubo.

Diseño del cuerpo en poliamida.

Ligeros y compactos.

Referencia	Código	D1	L	W	V	Figura	Conexión a tubo	Peso (Kg)
JNUY 20	0404204220023	20	109,1	37,5	20	A	Directa	0,07
JNUY 25	0404204220024	25	127,9	43,5	25	A	Directa	0,09
JNUY 40	0404204220025	40	194,6	67,8	40	A	Directa	0,35
JNUY 50	0404204220026	50	240,8	83,9	50	A	Directa	0,66
JNUY 63	0404204220027	63	201,9	89	-	B	Directa	0,99
JNUY 80	0404204220028	80	246,1	112,5	-	B	Directa	1,816
JNUY 100	0404204220021	100	287	-	147,5	C	2xJNUC 100	1,27
JNUY 158	0404204220022	158	285	-	134,5	C	2xJNUC 158	2,23

Documento generado por Accesfluid S.L. a fecha 24/11/2026 para uso exclusivo de sus clientes. Queda prohibida su reproducción total o parcial sin la autorización expresa de Accesfluid S.L.