FICHA TÉCNICA DE PRODUCTO

ESHG-NAAB
ADAPTADOR RÁPIDO EN LATÓN PARA REFRIGERACION DE MOLDES DN 13 CON VÁLVULA Y ROSCA MACHO BSPP



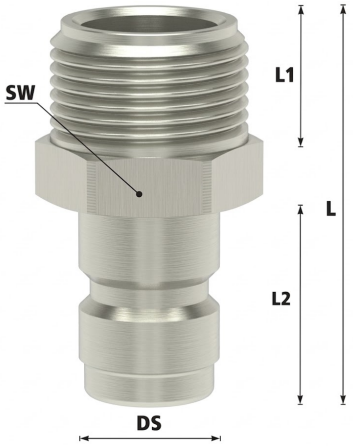

Características Técnicas

Material del cuerpo en latón MS 58.
Perfil de europeo.
Temperatura de servicio: +5ºC a +200ºC.
Presión máxima de trabajo: 15 bar.
Fluidos: Aire / Agua / Aceite / Vacío.
Intercambiable con Hasco Z 8
Válvula cierre opcional en enchufe y adaptador.
Diámetro nominal: 13mm
Junta en FKM

Referencia	Código	Rosca	L	SW	L1	L2	DS	Peso (g)
ESHG 12 NAAB	0606506530076	1/2"	47	22	12	27	19	84
ESHG 34 NAAB	0606506530103	3/4"	51	27	16	27	19	90
ESHG 2415 NAAB	0606506530097	M24X1,5	51	27	16	27	19	86

Documento generado por Accesfluid S.L. a fecha 24/11/2026 para uso exclusivo de sus clientes. Queda prohibida su reproducción total o parcial sin la autorización expresa de Accesfluid S.L.