FICHA TÉCNICA DE PRODUCTO

ESE-SAB
ADAPTADOR RÁPIDO INOX DN 7.2 CON ESPIGA PARA INTERIOR DE TUBO Y VÁLVULA



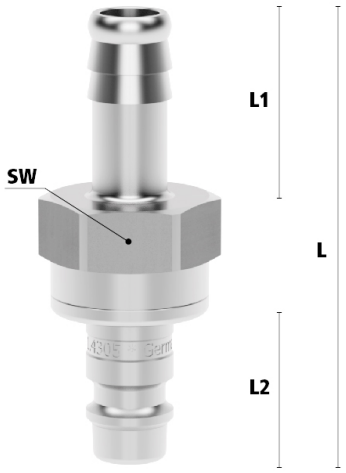

Características Técnicas

Material del cuerpo: acero inoxidable 1.4305 (ASTM 303)
Material mecanismo: Inox AISI 304.
Temperatura de servicio: -15ºC a 200ºC.
Presión máxima de trabajo: 35 bar.
Caudal máximo: 660 l/min.
Diámetro nominal 7.2mm
Ancho perfil del adaptador: 12mm
Adaptador con válvula
Material de junta: FKM
Adecuado para vacío bajo

Referencia	Código	Ø int. Tubo	L	SW	L1	L2	Peso (g)
ESE 6 SAB	0606506580018	6	61,5	22	25	20	55
ESE 8 SAB	0606506580020	8	61,5	22	25	20	55
ESE 9 SAB	0606506580022	9	61,5	22	25	20	55
ESE 10 SAB	0606506580002	10	61,5	22	25	20	56
ESE 13 SAB	0606506580008	13	61,5	22	25	20	57

Documento generado por Accesfluid S.L. a fecha 24/11/2026 para uso exclusivo de sus clientes. Queda prohibida su reproducción total o parcial sin la autorización expresa de Accesfluid S.L.