FICHA TÉCNICA DE PRODUCTO

ESE-NI
ADAPTADOR RÁPIDO INOX DN 7.2 CON ROSCA HEMBRA SIN VÁLVULA



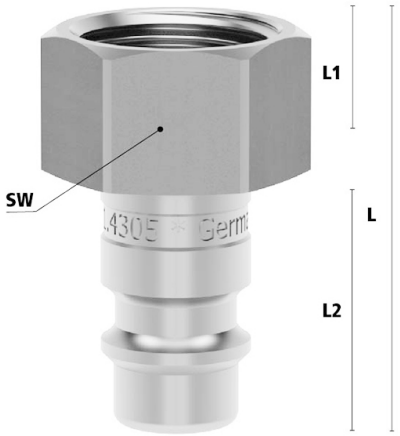

Características Técnicas

Material del cuerpo: acero inoxidable 1.4305 (ASTM 303)
Material mecanismo: Inox AISI 304.
Temperatura de servicio: -15ºC a 200ºC.
Presión máxima de trabajo: 35 bar.
Caudal máximo: 660 l/min.
Diámetro nominal 7.2mm
Ancho perfil del adaptador: 12mm
Adaptador sin válvula
Material de junta: FKM
Adecuado para vacío bajo

Referencia	Código	Rosca	L	SW	L1	L2	Peso (g)
ESE 14 NI	0606506580011	1/4"	32	17	10	20	20
ESE 38 NI	0606506580015	3/8"	32	19	10	20	25
ESE 12 NI	0606506580005	1/2"	35	24	12	20	38

Documento generado por Accesfluid S.L. a fecha 24/11/2026 para uso exclusivo de sus clientes. Queda prohibida su reproducción total o parcial sin la autorización expresa de Accesfluid S.L.