FICHA TÉCNICA DE PRODUCTO

ESAI-A
ENCHUFE RÁPIDO DN 5.5 CON ROSCA MACHO



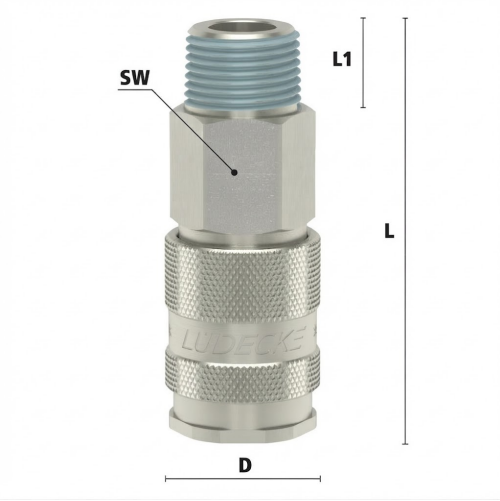

Características Técnicas

Material del cuerpo: Latón niquelado MS 58
Material mecanismo: Inox AISI 304.
Temperatura de servicio: -20ºC a 100ºC.
Presión máxima de trabajo: 35 bar.
Caudal máximo: 1100 l/min.
Perfil industrial ISO 6150 B

Diámetro nominal 5.5mm
Ancho perfil del adaptador: 11mm
Solo el enchufe con válvula
Junta NBR
Rosca macho cónica teflonada
Intercambiable con Parker/Rectus 23/24

Referencia	Código	Rosca	L	SW	D	L1	Peso (g)
ESAI 14 A	0101101110041	1/4"	60	19	23	11	95
ESAI 38 A	0101101110047	3/8"	60	19	23	12	98
ESAI 12 A	0101101110035	1/2"	63	22	23	17	120

Documento generado por Accesfluid S.L. a fecha 24/11/2026 para uso exclusivo de sus clientes. Queda prohibida su reproducción total o parcial sin la autorización expresa de Accesfluid S.L.