FICHA TÉCNICA DE PRODUCTO

2HKILLM-S
ENCHUFE RÁPIDO EN ACERO INOXIDABLE SERIE 2HKIL ACODADO 90º CON ROSCA MACHO NPT



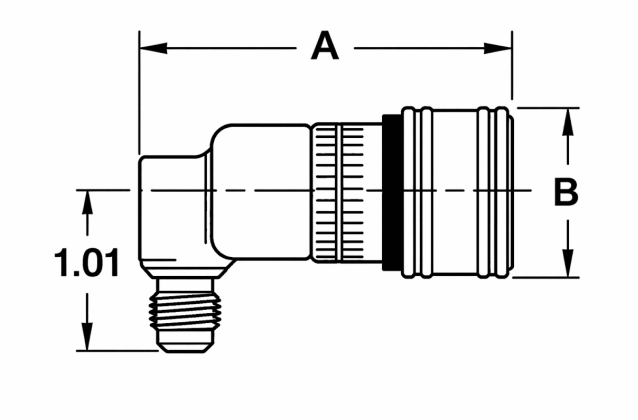

Características Técnicas

Material del cuerpo y la valvula en acero inoxidable.
Junta en Buna-N
Perfil de conexión propio de DANFOSS
Enchufe y adaptador con válvula.
RoHS complaint.
Cierre esférico

Enchufes disponibles con conexión a 90º
Tamaño del cuerpo estándar: 1/4"
Presión máxima de trabajo: 103 Bar
Caudal: 8.3 L/min.
Pueden utilizarse donde es necesario evitar líneas cruzadas para líquidos y gases, son funcionalmente idénticos pero no hacen intercambio.

Referencia	Código	Rosca	Presion max.	Caudal nominal	A	B	HEX
2HILLLRA720	0606506550021	7/16"	103	8.3	53.1	26.9	-

Documento generado por Accesfluid S.L. a fecha 24/11/2026 para uso exclusivo de sus clientes. Queda prohibida su reproducción total o parcial sin la autorización expresa de Accesfluid S.L.